DEPARTEMENT DE L'OISE

ABBECOURT

Rue des Rosiers

Cadastre : Section C

PLAN D'ALIGNEMENT

ECHELLE: 1/250

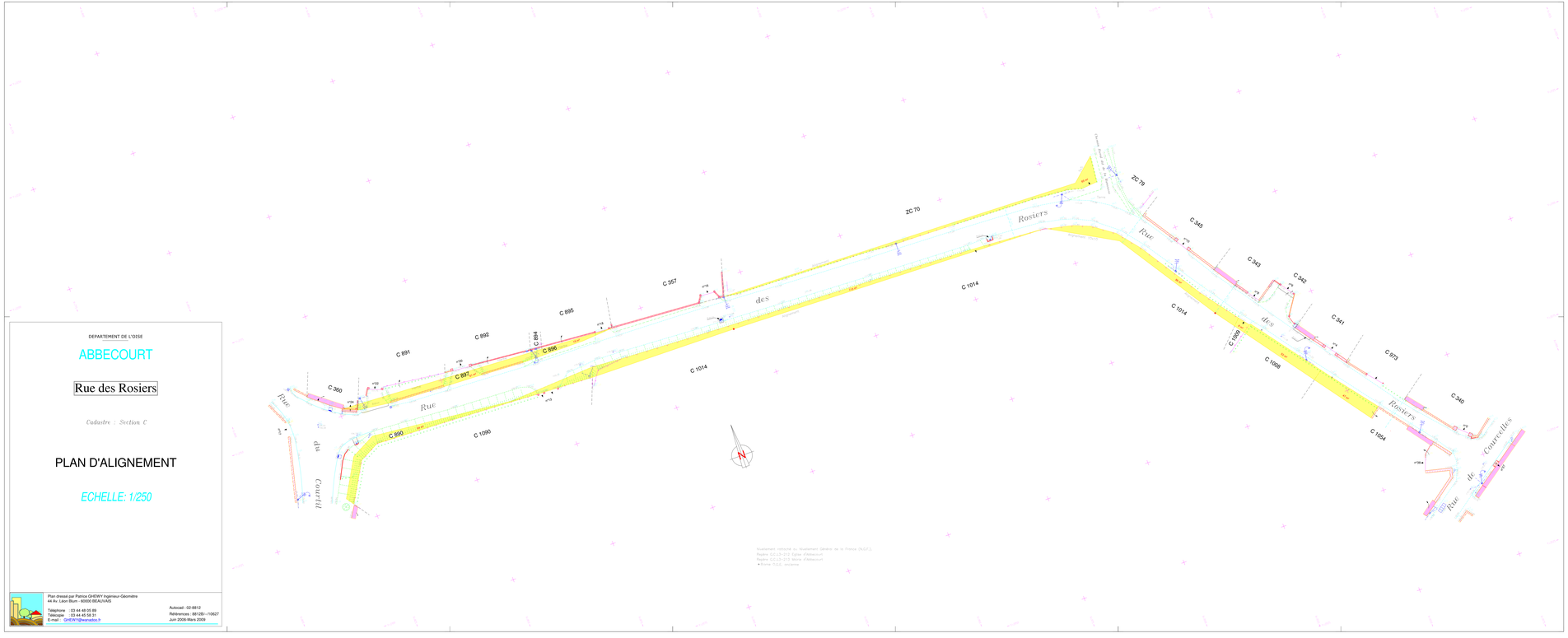

Plan dressé par Patrice GHEWY Ingénieur-Géomètre
44 Av. Léon Blum - 60000 BEAUVAIS

Téléphone : 03 44 48 05 89
Télécopie : 03 44 45 56 31
E-mail : GHEWY@wanadoo.fr

Autocad : 02-8812
Références : 88128I--/10627
Juin 2006-Mars 2009

DEPARTEMENT DE L'OISE

ABBECOURT

Sente de la Fresnoye

Cadastre : Section C

PLAN D'ALIGNEMENT

ECHELLE: 1/250

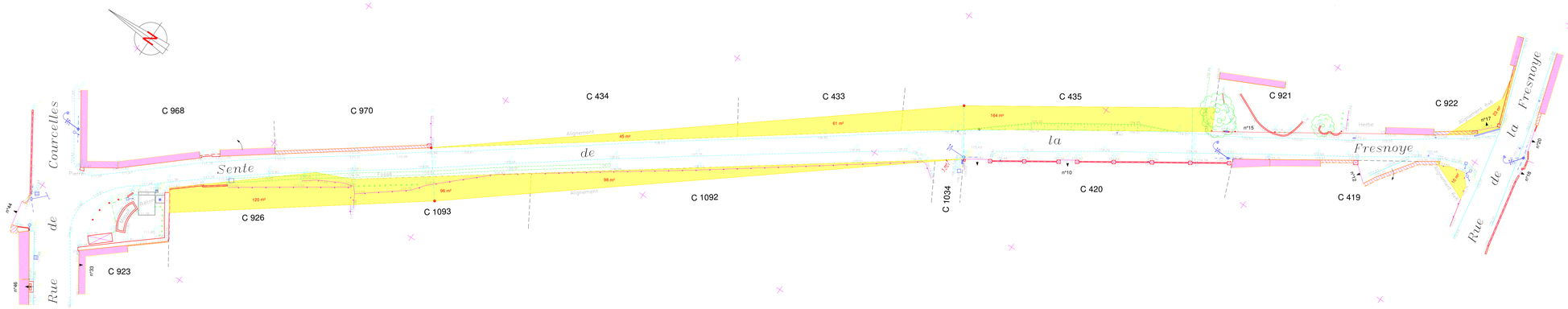

Plan dressé par Patrice GHEWY Ingénieur-Géomètre
44 Av. Léon Blum - 60000 BEAUVAIS

Téléphone : 03 44 48 05 89
Télécopie : 03 44 45 58 31
E-mail : GHEWY@wanadoo.fr

Autocad : 02-8812
Références : 8812B/--/10625
Juin 2006-Mars 2009

DEPARTEMENT DE L'OISE

ABBECOURT

Rue Marie Jeanne

Cadastre : Section C

PLAN D'ALIGNEMENT

ECHELLE: 1/250

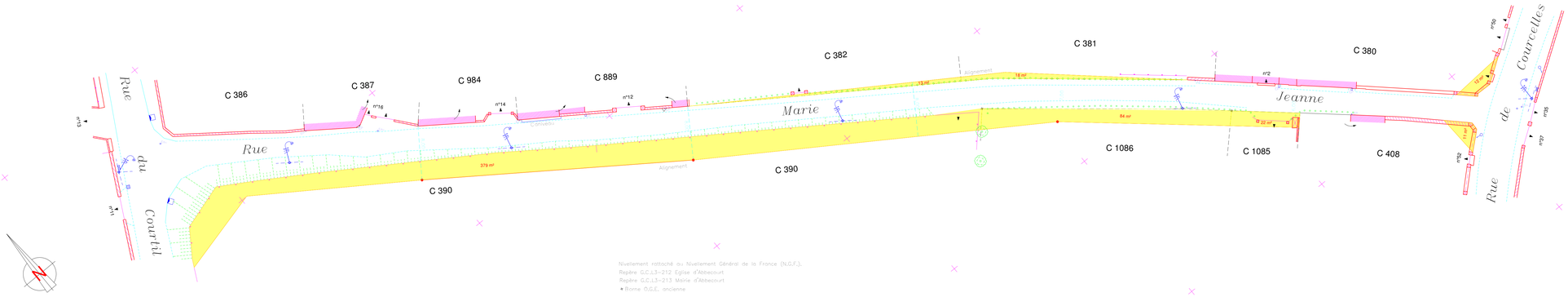

Plan dressé par Patrice GHEWY Ingénieur-Géomètre
44 Av. Léon Blum - 60000 BEAUVAIS

Téléphone : 03 44 48 05 89
Télécopie : 03 44 45 58 31
E-mail : GHEWY@wanadoo.fr

Autocad : 02-8812
Références : 8812B/--/10626
Juin 2006-MARS 2009

DEPARTEMENT DE L'OISE

ABBECOURT

Rue de Courcelles

Tronçon entre la Rue Marie-Jeanne
et la Rue de la Fresnoye

Cadastre : Section C

PLAN D'ALIGNEMENT

ECHELLE: 1/250

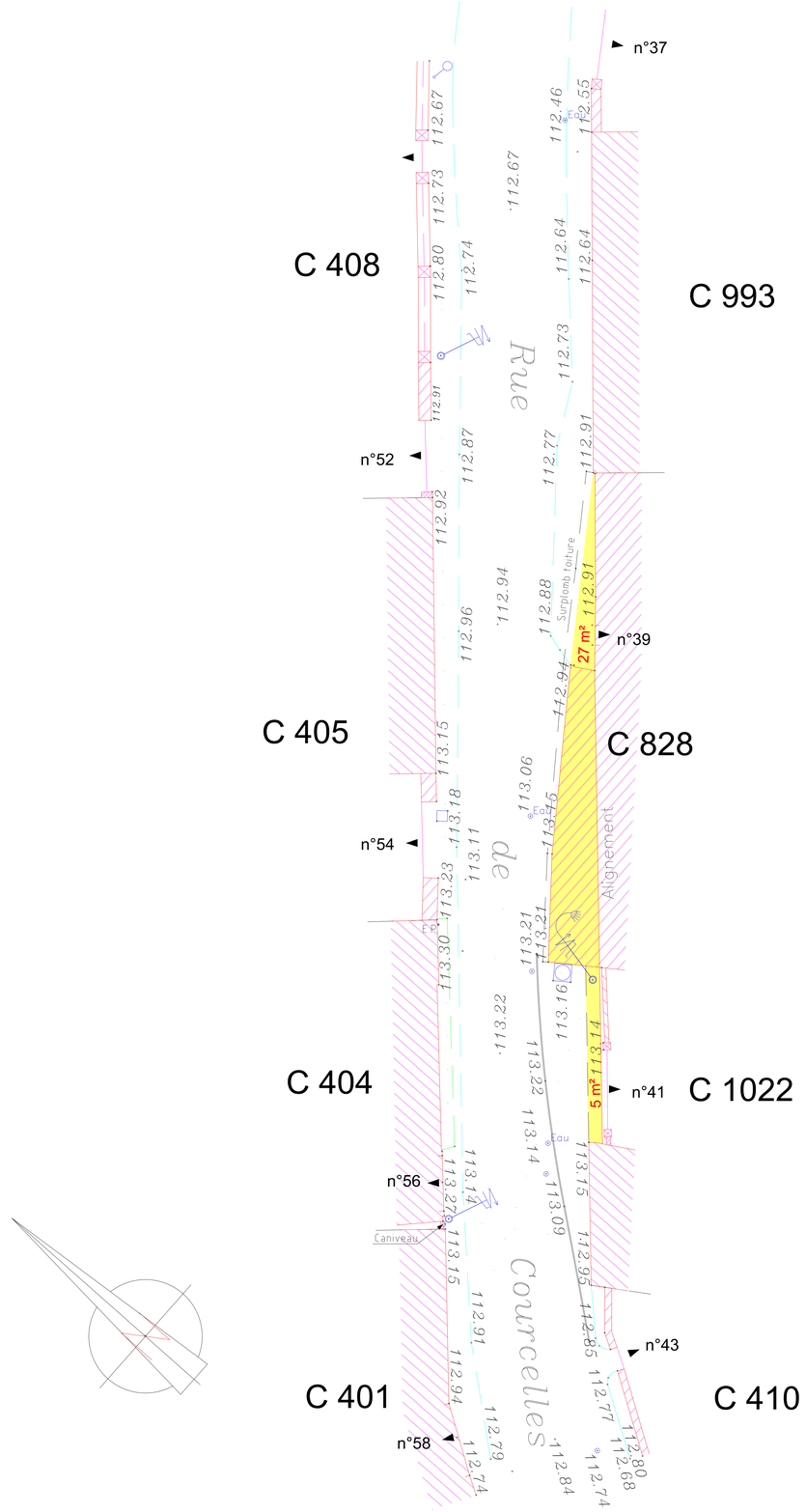

Plan dressé par Patrice GHEWY Ingénieur-Géomètre
44 Av. Léon Blum - 60000 BEAUVAIS

Téléphone : 03 44 48 05 89
Télécopie : 03 44 45 58 31
E-mail : GHEWY@wanadoo.fr

Autocad : 03-8812
Références : 8812B/--/10628
Juin 2006-Mars 2009

Emprise de l'alignement

Nivellement rattaché au Nivellement Général de la France (N.G.F.).